Позиция	Обозначение	Наименование	Кол-во
1	КДК-700.2-Qv	Корзина	1
2	ф200КПС.Т-2	Кронштейн	1

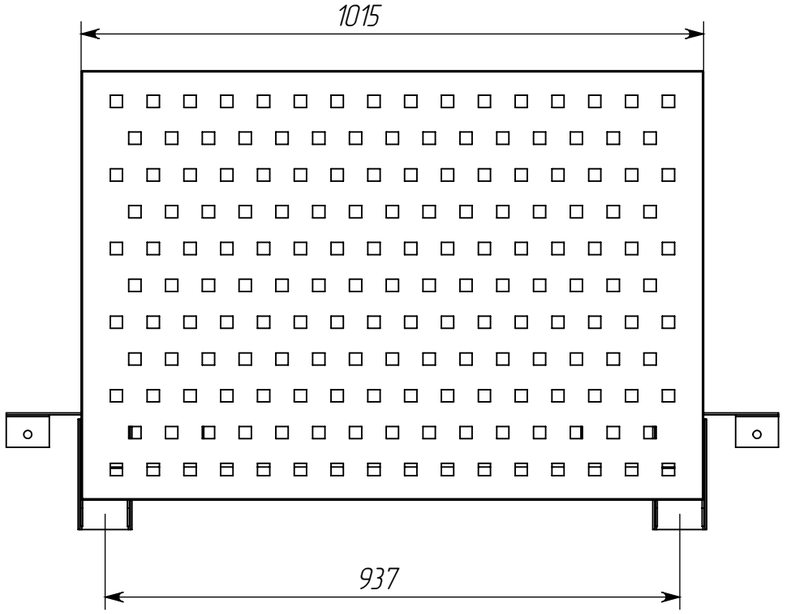

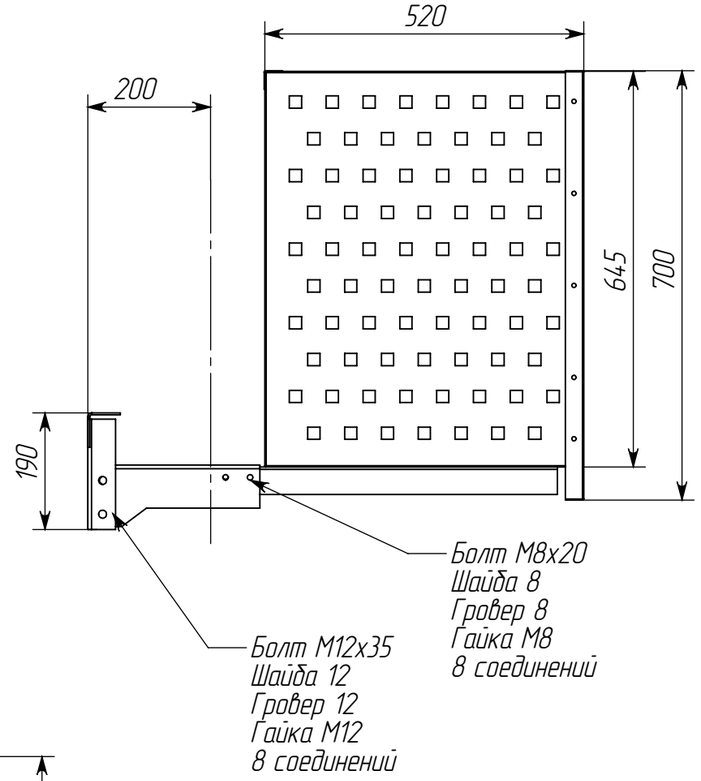

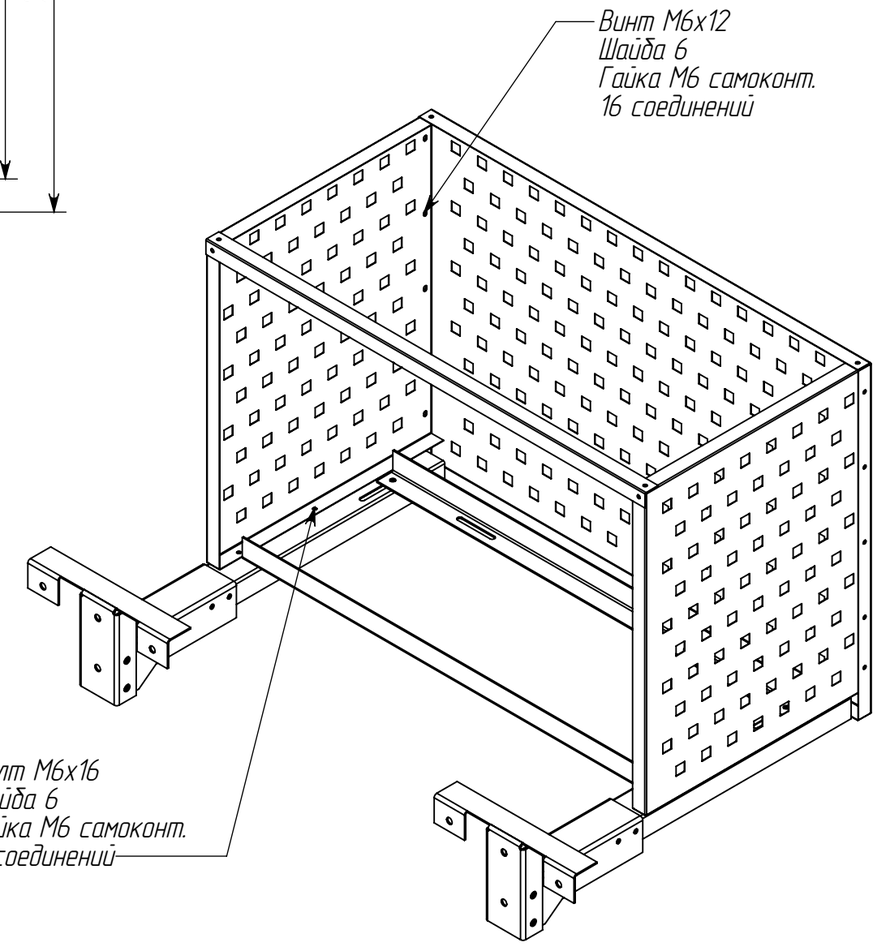

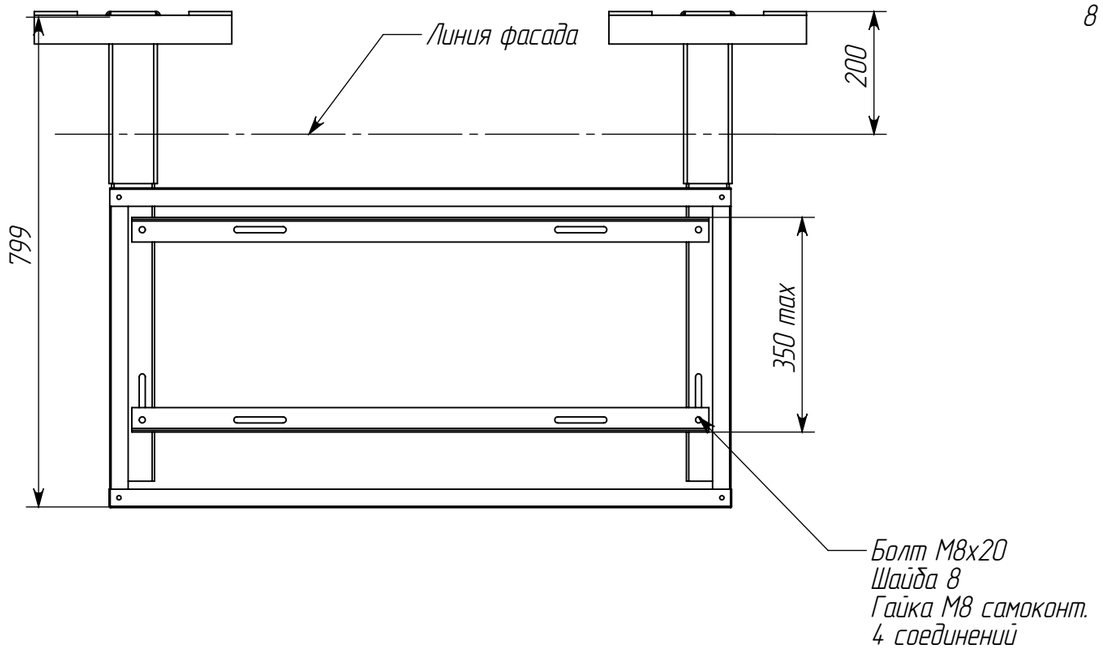

1. Покрытие: порошковое RAL7043
2. Сборка корзины и кронштейна – оцинкованный крепеж
3. Поставляется в разобранном виде
4. Максимальный вес блока кондиционера 50 кг.

Подпись и дата | Инв. № дубл. | Взам. инв. № | Подпись и дата | Инв. № подл.

Копировал | Формат А3

Позиция	Обозначение	Наименование	Кол-во
1	ШО.Т-фКПГ	Опорный швеллер	2
2	ШЛ-фКПГ-1.2.н.о	Швеллер левый	1
3	ШП-фКПГ-1.2.н.о	Швеллер правый	1
4	ШУ-ф200КПГ	Упорный швеллер	2
5	УО-2	Уголок опоры	2
6		Болт М8х20.56 ГОСТ 7798-70	12
7		Болт М12х30.56 ГОСТ 7798-70	8
8		Гайка М8.5 ГОСТ 5915-70	8
9		Гайка М8,5 ГОСТ ISO 7040	4
10		Гайка М12.5 ГОСТ 5915-70	8
11		Гровер 8 ГОСТ 6402-70	8
12		Гровер 12 ГОСТ 6402-70	8
13		Шайба А.8 ГОСТ 11371-78	12
14		Шайба А.12 ГОСТ 11371-78	8

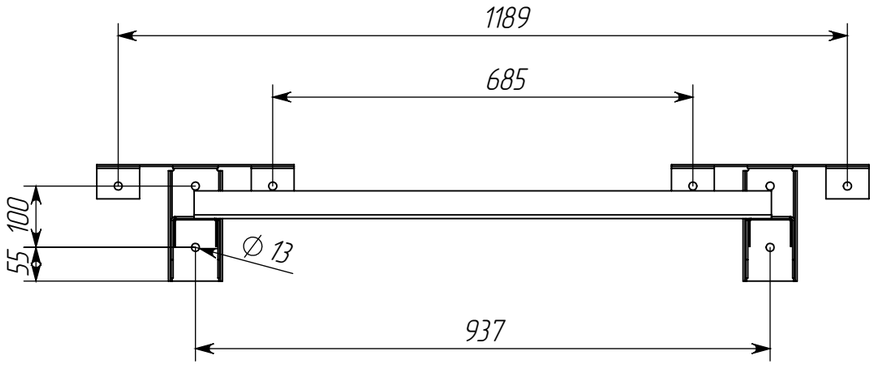

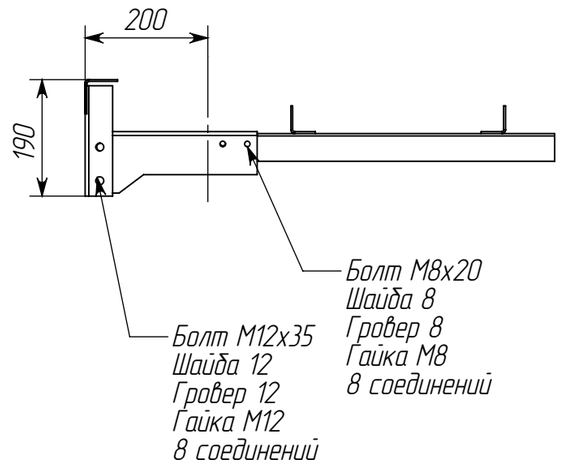

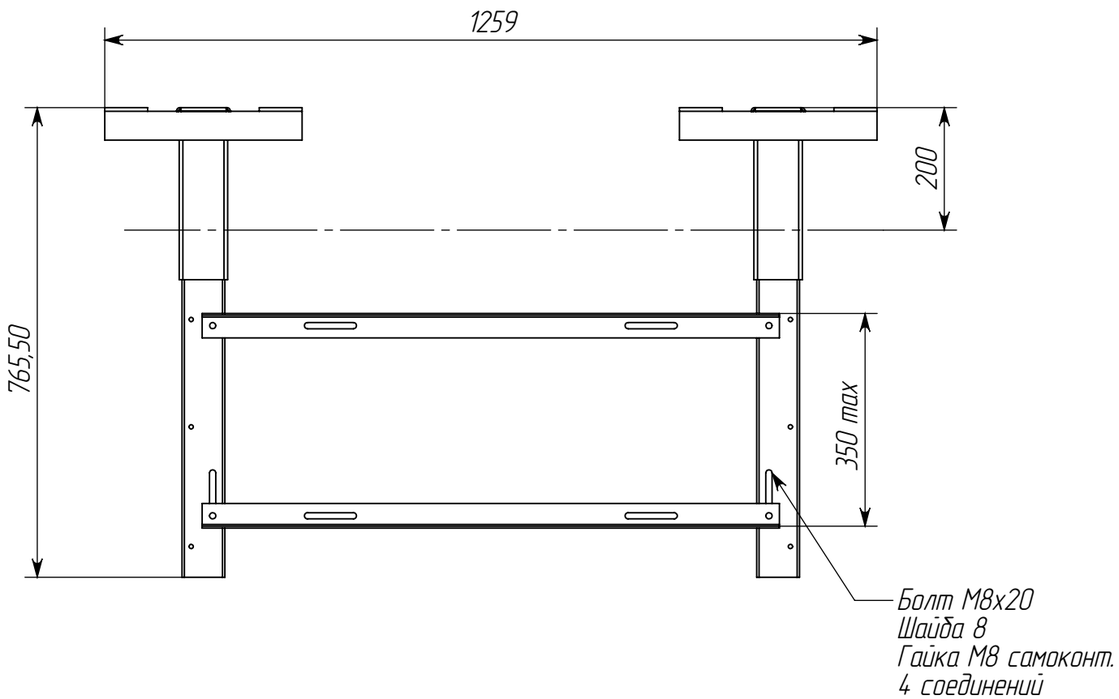

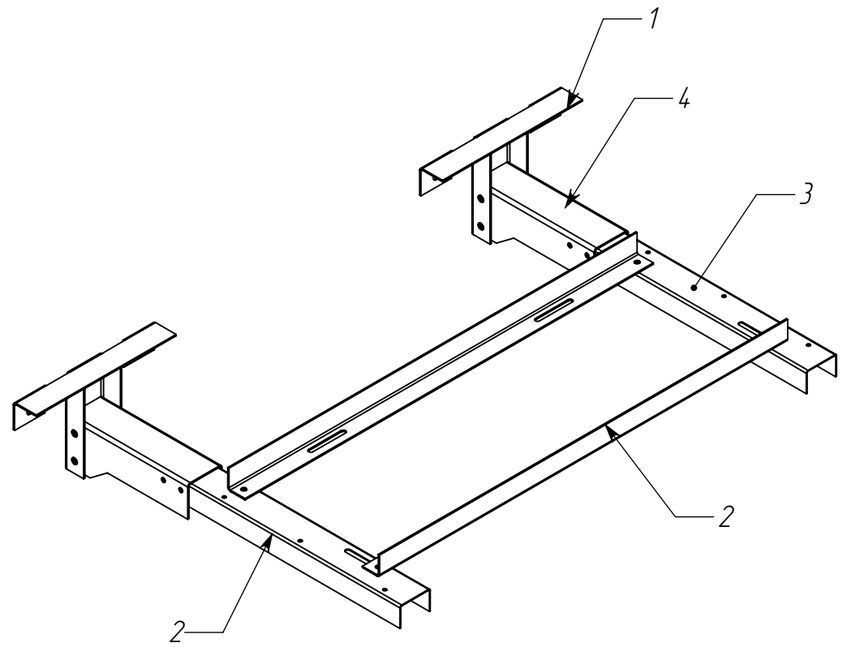

1. Покрытие: порошковое RAL7043
2. Сборка кронштейна – оцинкованный крепеж
3. Поставляется в разобранном виде

Подпись и дата | Инв. № дубл. | Взам. инв. № | Подпись и дата | Инв. № подл.

Копировал | Формат А3

Позиция	Обозначение	Наименование	Кол-во
1	ПП-700.2	Панель передняя	1
2	БЛ-645.2	Панель левая	1
3	БП-645.2	Панель правая	1
4	УЗ-2	Уголок задний	1
5		Болт М6х16.56 ГОСТ 7798-70	6
6		Винт М6х12.56 DIN 967	16
7		Гайка М6.5 DIN 985	22
8		Шайба А.6 ГОСТ 11371-78	28

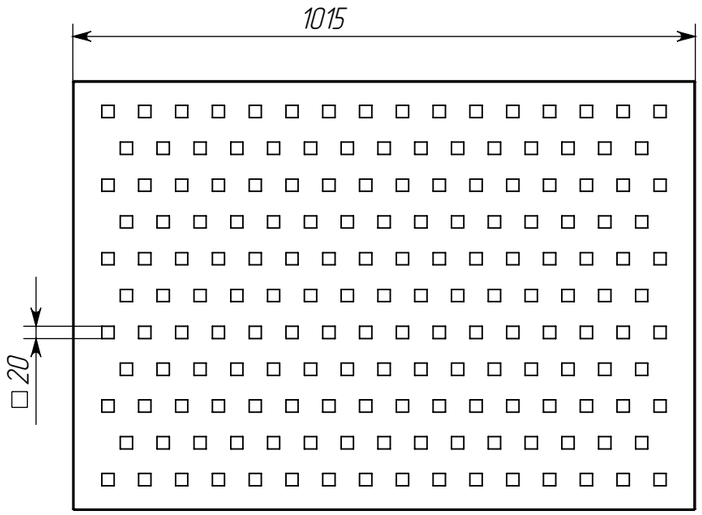

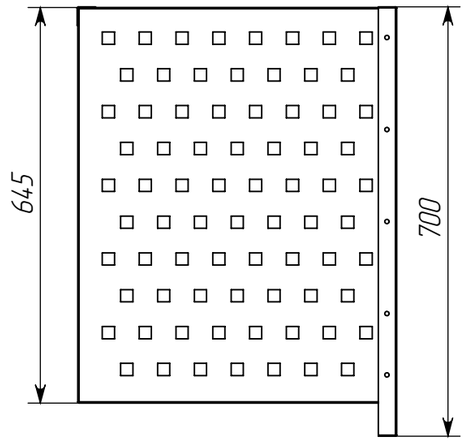

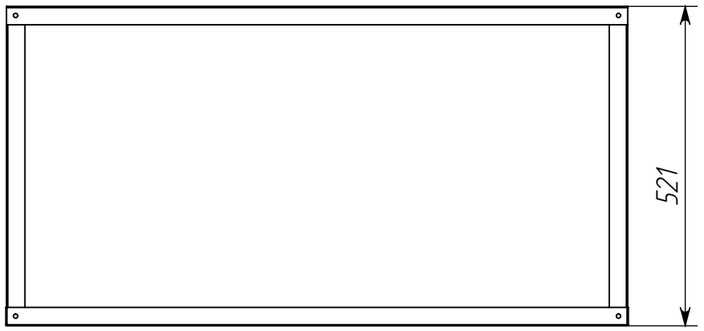

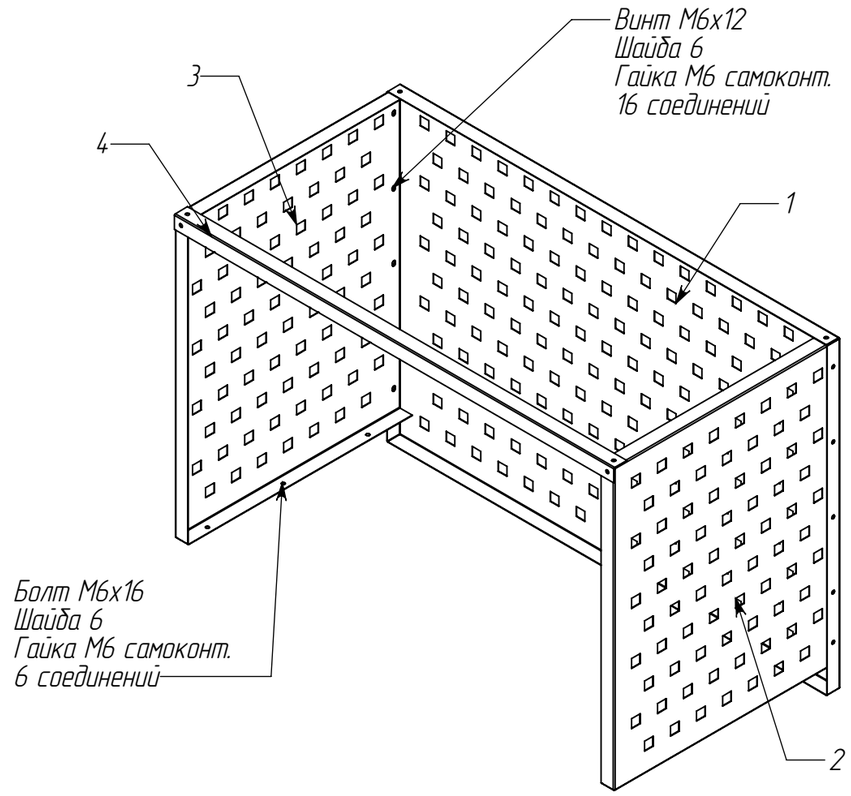

1. Покрытие: порошковое RAL 7043
2. Сборка корзины – оцинкованный крепеж
3. Изготовить в количестве 15 шт.
4. Поставляется в разобранном виде

Подпись и дата | Инв. № дубл. | Взам. инв. № | Подпись и дата | Инв. № подл.

Утв.

Копировал | Формат А3